ARQUETA REGISTRABLE MODULAR
MARCO-TAPA M2/T2 Y M3/T3

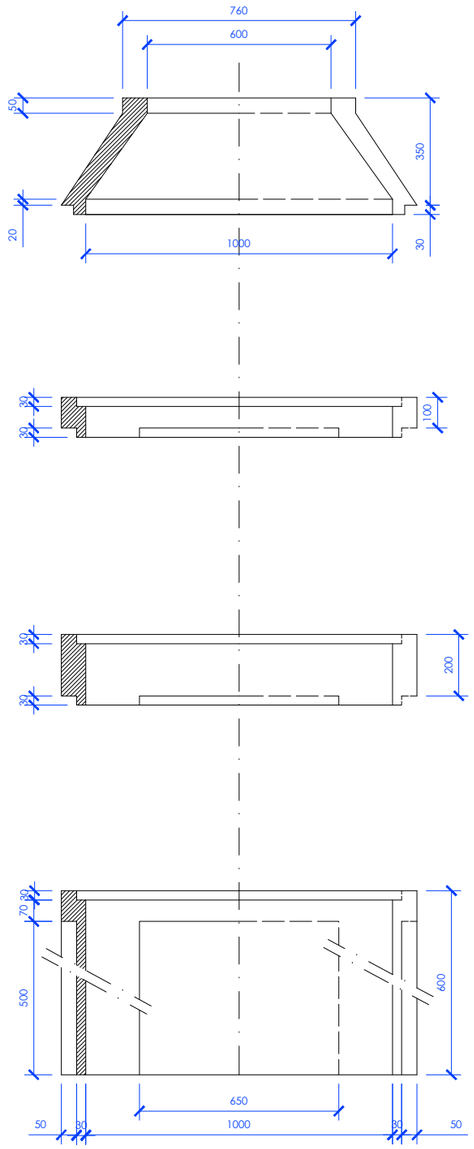

DESIGNACION	ALTURA (mm)	ESPESOR PARED (mm)		MASA MINIMA (kg)
		PARED	PASO TUBOS	
C-350x1000	350	80	30	230
ET-600x1000	600			340
E1-100x1000	100			80
E2-200x1000	200			160

NOTA: Cotas en milimetros

MARCO-TAPA DE FUNDICION
M2-T2 (ACERAS/JARDINES)

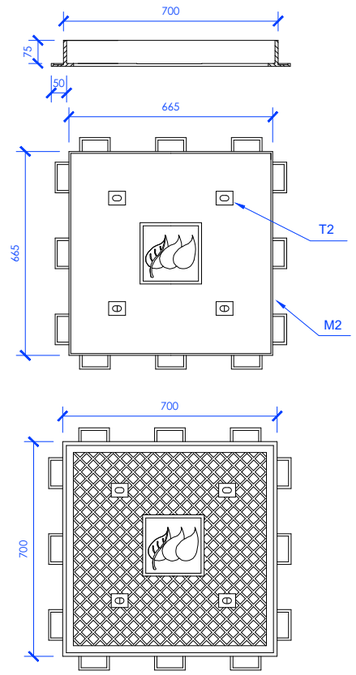

DESIGNACION	DIMENSIONES (mm)	MASA MAX. (KG)	CARGA CONT. (daN)
MARCO - M2	700x700	21	125
TAPA - T2	665x665	39	125

NOTA: Cotas en milimetros

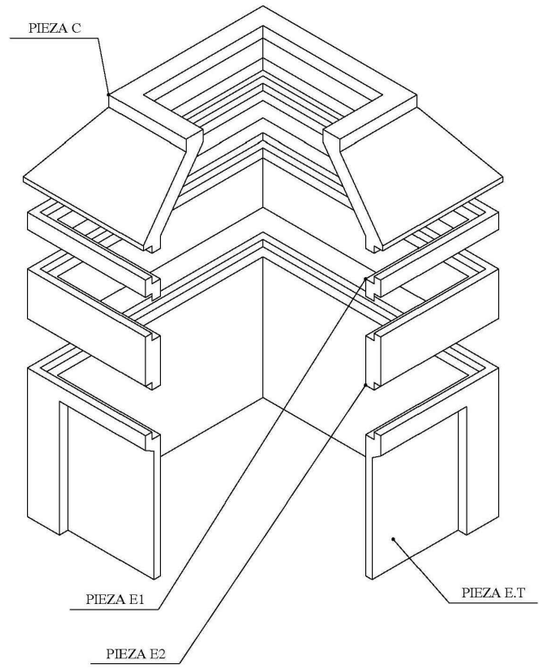

MARCO-TAPA DE FUNDICION
M3-T3 (CALZADA)

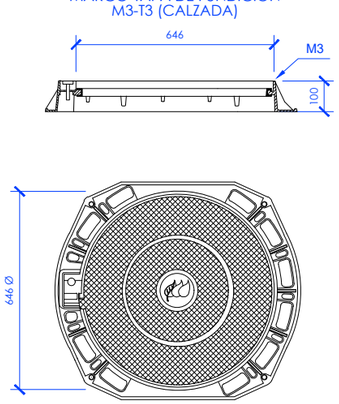

DESIGNACION	DIMENSIONES (mm)	MASA MAX. (KG)	CARGA CONT. (daN)
MARCO - M3	850 Ø	30	400
TAPA - T3	646 Ø	40	400

NOTA: Cotas en milimetros

OHARRAK :
NOTAS :

REV.	CLASE DE MODIFICACION	FECHA	NOMBRE	COMP.	OBRA
A	PRIMERA EMISION	May.22	Fulcrum	ETS	

BERRIKUSPENAK / REVISIONES

AHOLKULARIA / CONSULTOR
FULCRUM

INGENIARI EGILEA
INGENIERO AUTOR
IGNACIO CRESPO FIDALGO
I.C.C.P. COLEG. Nº 11.138

AHOLKULARIAREN ERREFERENTZIA
REFERENCIA CONSULTOR

ERREFERENTZIA
REFERENCIA
2-2VA-022-251-A

EUSKO JAURLARITZA GOBIERNO VASCO
LURRALDE PLANGINTZA, ETXEBIZITZA ETA GARRAIO SAILA
DEPARTAMENTO DE PLANIFICACIÓN TERRITORIAL, VIVIENDA Y TRANSPORTES

euskal trenbide sarea
PROIEKTUAREN IKUSKAPENA ETA ZUZENDARITZA
INSPECCION Y DIRECCION DEL PROYECTO

ESKALA ORIGINALA
ESCALA ORIGINAL
1:10
EN DIN A1
0 0.10 0.20 0.30 0.40 0.50 0.60 0.70 0.80 0.90 1.00
ESKALA GRAFIKOA
ESCALA GRAFICA

PROIEKTUAREN IZENBURUA
TITULO DEL PROYECTO
ANOETA GELTOKIKO BIGARREN ATONDOA ERAIKITZEKO PROIEKTUA
PROYECTO DE CONSTRUCCIÓN DEL 2º VESTÍBULO DE LA ESTACIÓN DE ANOETA

PLANOAREN IZENBURUA
TITULO DEL PLANO
SERVICIOS AFECTADOS
REPOSICIÓN DE SERVICIOS A REPONER POR TERCEROS
ELECTRICIDAD. DETALLES. HOJA 2

PLANO ZK. / N. PLANO
11.4.1

ORRIA / HOJA
5 Sigue Fin

P:\vivos\X0000141\02 Vigentes\Planos\Proyecto constructivo\11-Servicios afectados\11-04-Reposicion servicios terceros\11-04-01-Electricidad\2-2VA-022-251-A.dwg